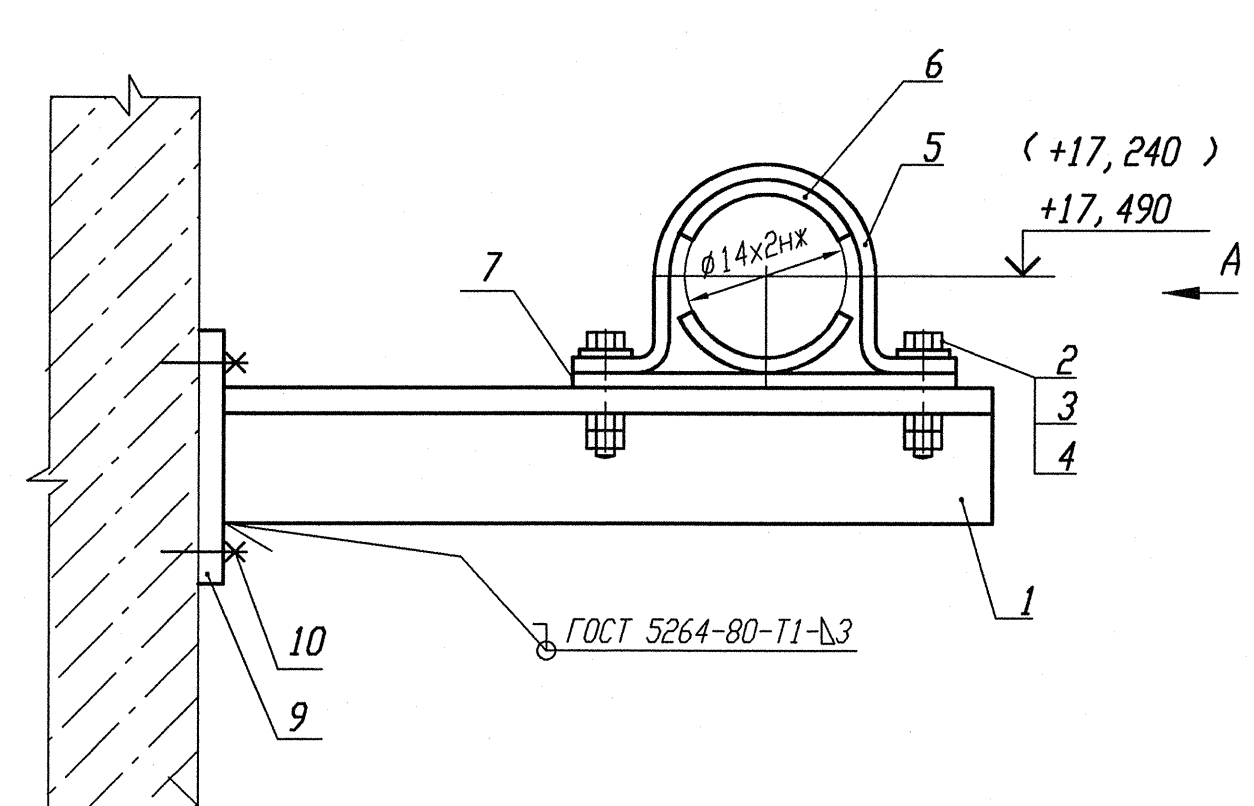

Деталь поз. 5 (Lр=130)

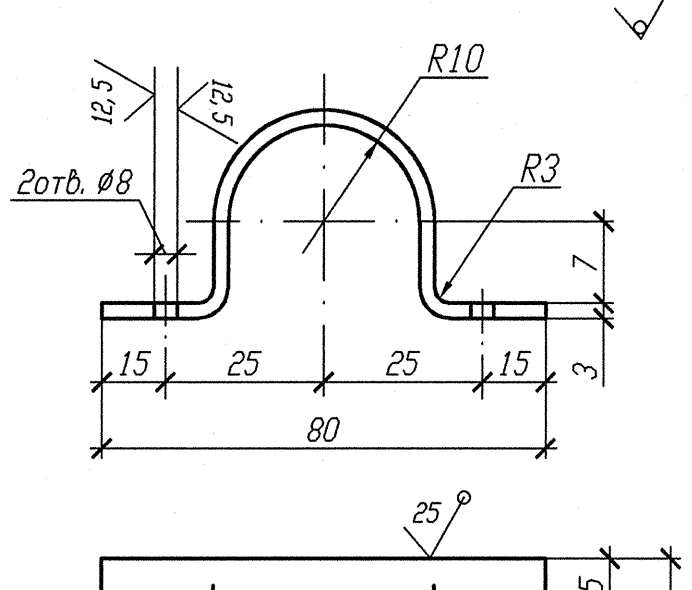

Деталь поз. 6

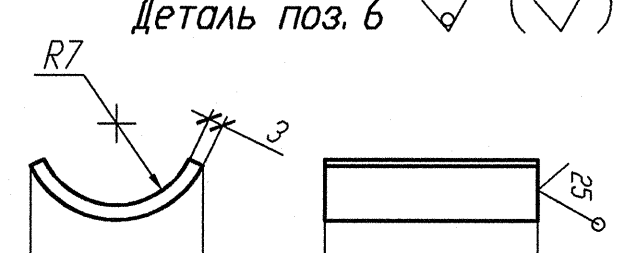

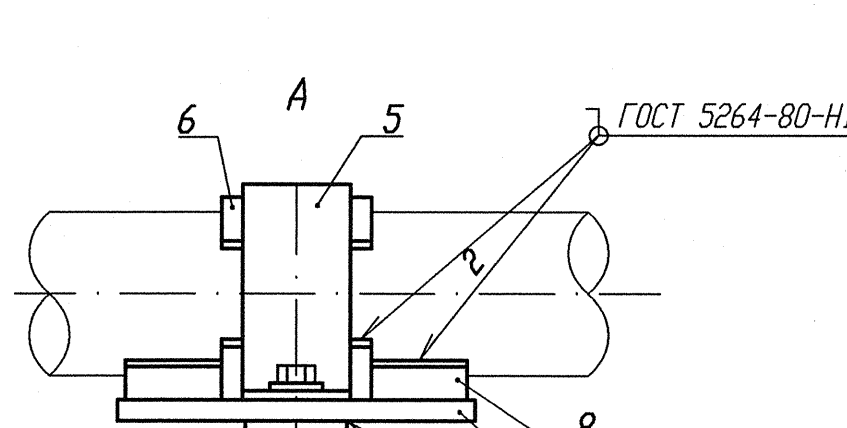

Деталь поз. 8

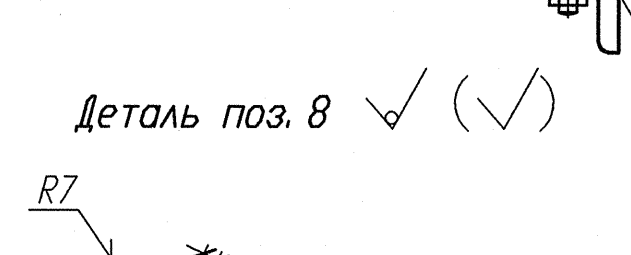

Деталь поз. 9

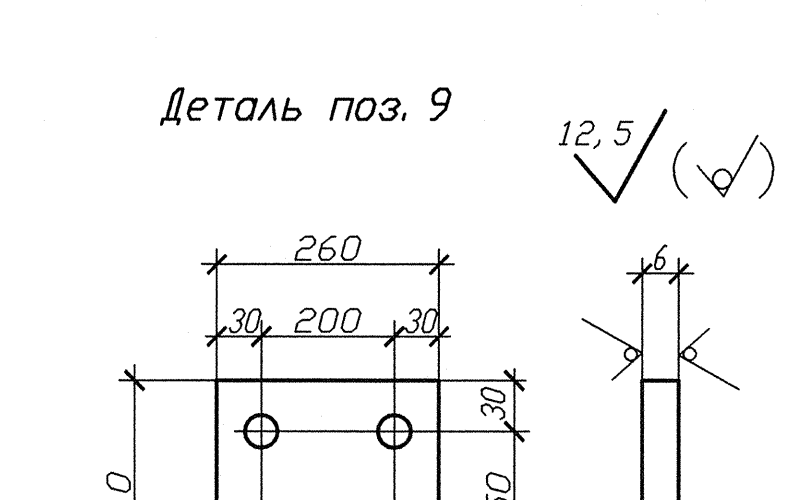

N опоры	Рабочее состояние						Холодное состояние						Сейсмическое состояние					
	Усилия, кН			Моменты, кН.м			Усилия, кН			Моменты, кН.м			Усилия, кН			Моменты, кН.м		
	Px	Py	Pz	Mx	My	Mz	Px	Py	Pz	Mx	My	Mz	Px	Py	Pz	Mx	My	Mz
3TV10Y222	-0,078	0,003	-0,061	0,001	-0,006	0,001	0	0	-0,048	0	-0,001	0	0,021	0,004	0,003	0	0,001	0,001
3TV10Y223	-0,041	0,005	-0,075	0,001	-0,012	0,001	0	0	-0,047	0	0	0	0,021	0,004	0,003	0	0,001	0,001

1 Привязку опоры смотри изометрический чертеж 3TV11Z34, 3TV11Z36.
2 Сварку производить по ГОСТ 5264-80.
3 Отметка трубопровода подлежит уточнению в соответствии с уклоном трубопровода.
4 Максимальная нагрузка на опору Р дана с учетом сейсмического воздействия.
5 Спецификация составлена на одну опору.
6 Изготовить два комплекта.
7 В скобках дана отметка для опоры 222.

Спецификация деталей

Поз.	Обозначение	Наименование	Кол.	Материал	Масса, кг ед.	Масса, кг общ.	Примечание
1	ГОСТ 8509-93	Уголок В 35х35х4 l=200	1	Ст 3 пс 2-сб ГОСТ 535-2005	0,42	0,42	
2	ГОСТ 7798-70	Болт М6-6gх30.56.35	2	35 ГОСТ 1050-88	0,009	0,018	
3	ГОСТ 11371-78	Шайба А.6х2.02.Ст3пс	2	0К360В-2-IV-Ст3пс ГОСТ 16523-97	0,0014	0,0028	
4	ГОСТ 5915-70	Гайка М6-6Н.8.35	4	35 ГОСТ 1050-88	0,0026	0,0104	
5	БК-1998784	Полухомут Б-ПН-3х130х30	1	0К360В-4-IV-Ст3сп-сб ГОСТ 16523-97	0,08	0,08	
6	БК-1998785	Прокладка Б-ПН-3х22х50	2	12Х18Н10Т-МАг ГОСТ 5582-75	0,03	0,06	
7	ГОСТ 19903-74	Лист Б-ПН 3х150х80	1	0К360В-4-IV-Ст3сп-сб ГОСТ 16523-97	0,283	0,283	
8	БК-1998786	Упор Б-ПН-3х22х50	2	12Х18Н10Т-МАг ГОСТ 5582-75	0,03	0,06	
9	ГОСТ 19903-74	Лист Б-ПН 6х210х260	1	Ст 3 сп 5-сб ГОСТ 14637-89	2,5717	2,5717	
10	ГОСТ 28778-90	Болт БСР 10х100 У3	4	Сборный	0,0906	0,3624	
	ГОСТ 2246-70	Проволока		СВ-04Х19Н11М3		-	
	ГОСТ 9467-75	Электроды		УОНИИ 13/45		-	
				Итого:		3,868	

АРХИВНЫЙ ЭКЗЕМПЛЯР

Инв. N подл. R3.03732.1.0.13
Лист 158

Изм.	Кол. уч.	Лист	Ндок.	Подпись	Дата
Инж. Зк.		Случевская			12.02
Пров. нач. 1к.		Швабинский			12.02
Пров. вед. инж.		Махотина			12.02
Н. контр.		Краснояров			13.02

R3.TV10.3095.013.03.00.076

Ростовская АЭС Блок 3

Реакторное отделение
Герметичная часть
Трубопроводы отбора проб
Ру больше 2,2 МПа

Стадия	Лист	Листов
Р	1	1

Опора неподвижная
3TV10Y222, 3TV10Y223

ОАО "НИАЭП" 2013

Инв. N подл.	Подп. и дата	Взам. инв. N
R3.03732.1.0.13	12.03.13	

Формат А4х3